PULSADORES ANTI VANDALICOS IP67 IK10 “CMP”

Diámetro de montaje 22mm, fabricados en acero inoxidable, con grado de protección IP-67 IK-10. Opción de funcionamiento momentaneo (pulsador) o retentivo (interruptor) “Z”.Iluminación mediante led de alta luminosidad.

M(..)022

Caracteristicas técnicas:

Conexión:	Pin fastón 2,8x0,5mm
Contactos:	5A / 250VAC
Resistencia aislamiento:	1000 Mohms
Vida mecánica:	1.000.000 maniobras
Vida eléctrica:	50.000 maniobras
Temperatura trabajo:	-20°C a +55°C
Grosor panel:	de 1mm a 6mm
Grado de protección:	IP67 - IK10
Material boton y cuerpo:	Acero inoxidable
Material contactos:	Policarbonato
Iluminación:	Led
Tensiones disponibles:	6VDC, 12VDC, 24VDC, 110VAC, 220VAC
Colores disponibles	Rojo, verde, Amarillo, Naranja, Azul, Blanco
Paro emergencia:	Solo color rojo, no luminoso

Dimensiones:

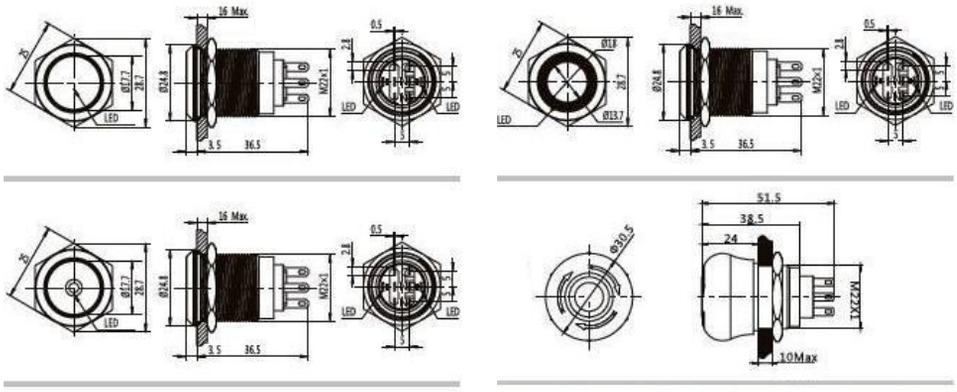

BILMATIC
CONTROL Y AUTOMATISMOS

Bilmatic control y automatismos, SL PAE Asuaran, edificio enekuri, nave 18 48950 Erandio Tel. 944711640 bimatic@euskalnet.net